COMPRAR TOLDOS.COM

info@comprartoldos.com

FICHA TÉCNICA

Drop BOX / Cofre Vertical Stor

Toldo caída vertical con cofre para protección de lona, brazos de 500 mm que se anclan a la barandilla.

Especialmente diseñado para balcones.

Línea

mín. 600 mm. / max. 6.000 mm.

Salida Brazos

mín. 500 mm. / max. 900 mm.

A TECHO

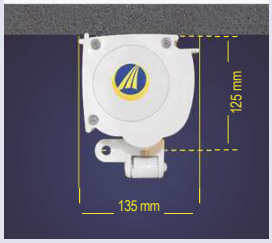

A PARED

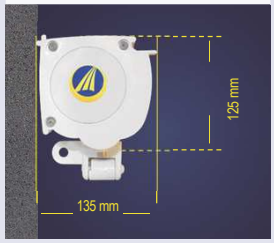

COMPRAR TOLDOS.COM
info@comprartoldos.com

FICHA TÉCNICA

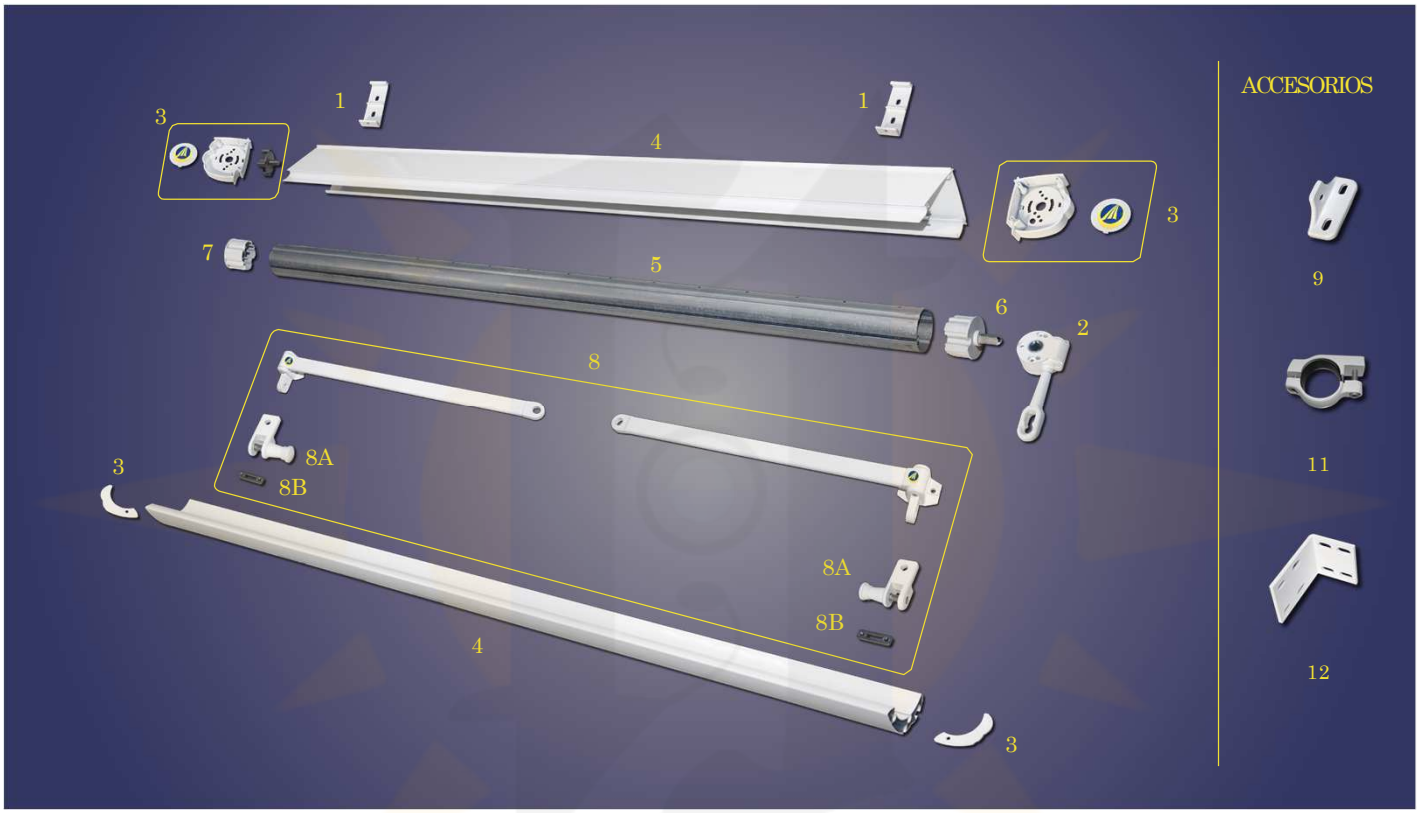

	REFERENCIA	DESCRIPCIÓN
1	2340256	Soporte Pared-Techo Desert D1
2	2610018	Máquina Reductora 7:1 Gancho Largo
3	2320146	Kit Tapas Desert D1
4	2150057	Juego De Perfiles Cofre Desert
5	2120001	Tubo Enrolle D-70
6	2510511	Casquillo Máquina D70
7	2510510	Casquillo Agujero D70
8	2230001	Juego Brazos Stor 0,50 m. Siplan.
8A	2330029	Juego Soportes Baranda Siplan
8B	2330011	Regleta Siplan
		ACCESORIOS
9	2330030	Soporte Pared Stor
10	2230002	Juego Brazos Stor 0,90 m. Siplan
11	2330404	Soporte Barandilla Redondo Tubo 50 mm
12	2340257	Escuadra Instalación Entre-paredes (descontar 40 mm a la línea total)